UFJ PELO MUNDO

BOLETIM DE INTERNACIONALIZAÇÃO
JANEIRO–JULHO 2026

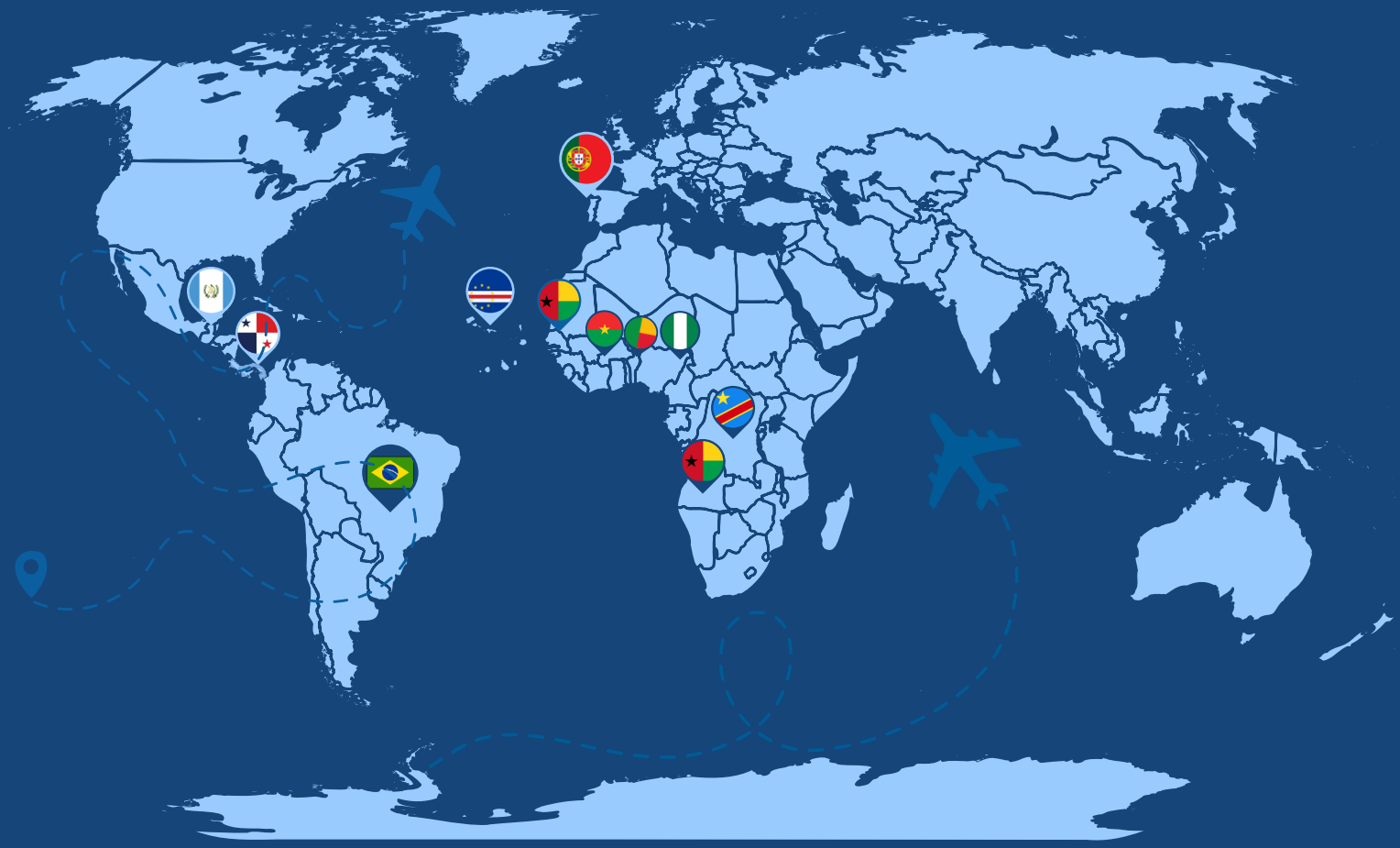

Conectando pessoas, culturas e oportunidades.

EI
ESCRITÓRIO DE INTERNACIONALIZAÇÃO

UFJ
UNIVERSIDADE FEDERAL DE JATAÍ

INTERNACIONALIZAÇÃO EM DESTAQUE

Entre janeiro e julho de 2026, a Universidade Federal de Jataí (UFJ) deu continuidade às ações de internacionalização por meio da mobilidade acadêmica, da cooperação com instituições estrangeiras e da consolidação de programas voltados ao intercâmbio e ao acolhimento de estudantes internacionais. No período, a Universidade recebeu um estudante do México para atividades acadêmicas no curso de Medicina

Além disso, no início de 2026, retornaram à UFJ quatro estudantes que realizaram intercâmbio acadêmico no Instituto Politécnico de Bragança (IPB), em Portugal, ao longo de 2025, sendo dois do curso de Direito e dois de Ciência da Computação. A parceria entre as instituições também foi fortalecida com a atuação de um docente do curso de Medicina Veterinária da UFJ como professor visitante no IPB, reforçando a cooperação acadêmica e científica e promovendo o intercâmbio de conhecimentos entre as duas instituições.

Os programas institucionais também apresentaram resultados positivos. O PEC-PLE ampliou o número de participantes, passando de 11 estudantes em 2025 para 22 em 2026, enquanto o PEC-G manteve quatro estudantes ativos, evidenciando o fortalecimento das ações de internacionalização e da cooperação acadêmica desenvolvidas pela UFJ

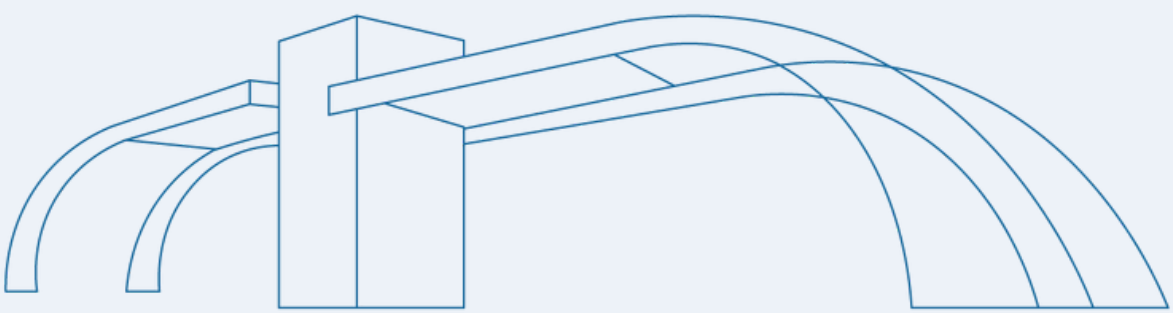

SUMÁRIO

NOTÍCIAS GERAIS
NOSSOS ESTUDANTES
ACORDOS E PARCERIAS

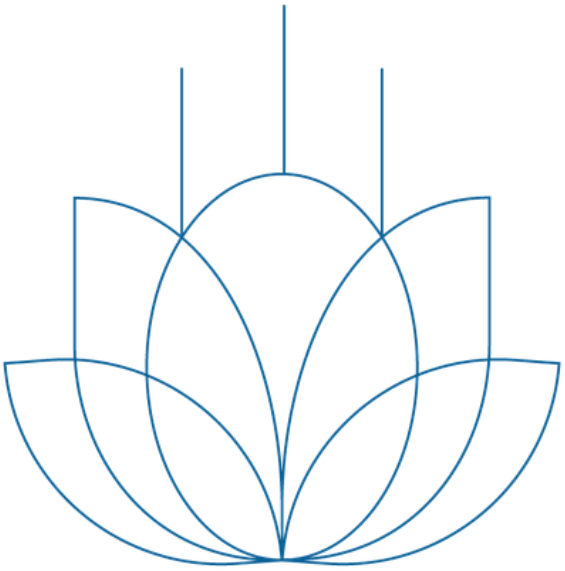

NOTÍCIAS GERAIS

EI DA UFJ PARTICIPA DE REUNIÃO SOBRE INTERNACIONALIZAÇÃO E INOVAÇÃO EM GOIÁS

Encontro debate estratégias para fortalecer a inserção internacional e o ecossistema de inovação no estado

Jataí, Goiás, 08 de abril de 2026

A convite do Parque Tecnológico Samambaia, da Universidade Federal de Goiás (UFG), o Escritório de Internacionalização (EI) da Universidade Federal de Jataí (UFJ) participou de uma reunião com representantes do ecossistema de inovação e empreendedorismo de Goiás.

O encontro reuniu instituições de ensino, centros de inovação e setor produtivo para discutir estratégias de internacionalização e integração entre diferentes setores.

A iniciativa reforça o compromisso da UFJ com a internacionalização, ampliando oportunidades de cooperação, incentivando parcerias estratégicas e contribuindo para o fortalecimento do ecossistema de inovação em Goiás.



Representantes institucionais durante encontro sobre internacionalização e inovação.



Equipe gestora da UFJ e estudantes internacionais durante encontro promovido pelo Escritório de Internacionalização.

UFJ APRESENTA ESTUDANTES INTERNACIONAIS À EQUIPE GESTORA

Encontro fortalece a integração acadêmica e evidencia o compromisso da universidade com a internacionalização.

Jataí, Goiás,11 de Maio de 2026

A Universidade Federal de Jataí (UFJ), por meio do Escritório de Internacionalização (EI), promoveu um encontro entre a equipe gestora da instituição e os estudantes internacionais participantes da mobilidade acadêmica.

Durante a reunião, os estudantes apresentaram seus países de origem e os cursos de graduação aos quais estão vinculados, fortalecendo o diálogo intercultural e a integração com a comunidade universitária.

Na ocasião, o Escritório de Internacionalização também apresentou as principais ações desenvolvidas na área, destacando oportunidades, desafios e o papel estratégico da cooperação internacional na formação acadêmica, na produção do conhecimento e no fortalecimento das relações institucionais da UFJ.

NOTÍCIAS GERAIS

OFICINA PREPARA ESTUDANTES PARA AULAS COMPARTILHADAS COM INSTITUIÇÃO MEXICANA

Oficina prepara estudantes para aulas compartilhadas com instituição mexicana

Jataí, Goiás, 12 de maio de 2026

Estudantes e docentes da Universidade Federal de Jataí (UFJ) participaram da Oficina de Sensibilização Cultural e Linguística, iniciativa do Escritório de Internacionalização (EI) que antecedeu o início das Classes Espelhadas (Clases Espejo).

A atividade foi conduzida pela professora Raphaella Bartoli, com apoio do coordenador do Escritório de Internacionalização (EI), professor Márcio Yamamoto, reunindo estudantes de Enfermagem e professores envolvidos na iniciativa.

Com o tema "Saúde comunitária e interculturalidade", a oficina abordou aspectos da comunicação intercultural e da língua espanhola, preparando os participantes para as Classes Espelhadas com uma instituição mexicana.

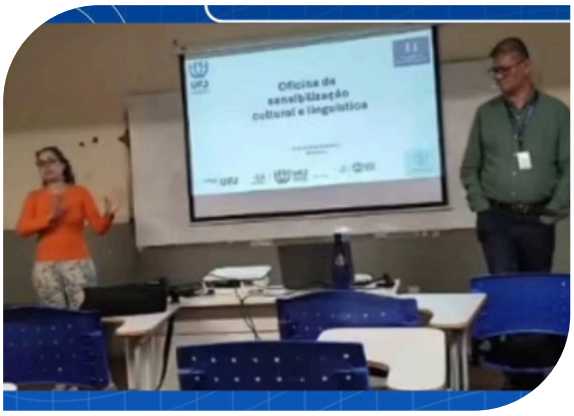

Representantes do Escritório de Internacionalização (EI) recebem estudantes congoleses participantes do PEC-PLE.



Reunião entre o Escritório de Internacionalização e a coordenação do curso de Medicina da UFJ.

EI e curso de Medicina dialogam sobre o PEC-G na UFJ

Reunião fortalece a integração de estudantes internacionais e amplia o diálogo institucional

Jataí, Goiás, 26 de Maio de 2026

O Escritório de Internacionalização (EI) da Universidade Federal de Jataí (UFJ) reuniu-se com membros do colegiado do curso de Medicina para apresentar o Escritório, sua organização e a trajetória do Programa de Estudantes-Convênio de Graduação (PEC-G) na universidade.

Durante o encontro, a estudante Shely Milene, de Cabo Verde, compartilhou sua experiência como estudante internacional e destacou a importância das oportunidades de formação no Brasil e do intercâmbio cultural para estudantes do PEC-G.

A iniciativa reforça o compromisso da UFJ com a internacionalização, o acolhimento de estudantes estrangeiros e o fortalecimento da integração entre as unidades acadêmicas, ampliando o diálogo e a cooperação institucional.

NOTÍCIAS GERAIS



Equipe do EI durante o credenciamento da UFJ como posto aplicador do Celpe-Bras.

UFJ É CREDENCIADA COMO POSTO APLICADOR DO CELPE-BRAS

Jataí, Goiás, 21 julho de 2026.

A Universidade Federal de Jataí (UFJ), por meio do Escritório de Internacionalização (EI), foi credenciada como posto aplicador do Certificado de Proficiência em Língua Portuguesa para Estrangeiros (Celpe-Bras), exame oficial do Governo Brasileiro que avalia a proficiência em português de estrangeiros e é aplicado pelo Inep.

A conquista amplia a atuação internacional da UFJ, possibilitando a aplicação do exame na universidade, fortalecendo a promoção da língua portuguesa e a cooperação acadêmica. Com poucos postos credenciados no mundo, a universidade passa a integrar uma rede estratégica de instituições aplicadoras do Celpe-Bras, reforçando seu compromisso com a internacionalização.



ACORDOS E PARCERIAS

EI E PODER PÚBLICO DE JATAÍ UNEM ESFORÇOS EM APOIO AOS ESTUDANTES INTERNACIONAIS

Cooperação fortalece ações de acolhimento e integração da comunidade acadêmica internacional

Jataí, Goiás, 30 de janeiro de 2026

O Escritório de Internacionalização (EI) da Universidade Federal de Jataí (UFJ) reuniu-se com a Secretaria Municipal de Desenvolvimento Social e Cidadania para fortalecer a cooperação entre a universidade e o poder público municipal em ações voltadas ao acolhimento e à integração de estudantes internacionais.

A reunião teve como objetivo ampliar o diálogo entre as instituições e discutir iniciativas conjuntas que fortaleçam o apoio aos estudantes internacionais e contribuam para o avanço da internacionalização da UFJ.

Participaram do encontro o coordenador do Escritório de Internacionalização, Prof. Dr. Márcio Issamu Yamamoto; a vice-coordenadora do EI, Profa. Dra. Raphaella Barbosa Meirelles Bartoli; a coordenadora do Programa de Estudantes-Convênio de Graduação (PEC-G), Profa. Dra. Ana Paula Freitas Vilela; e a secretária municipal de Desenvolvimento Social e Cidadania, Alessandra Assis.



Representantes do Escritório de Internacionalização da UFJ e da Secretaria Municipal de Desenvolvimento Social e Cidadania.



Representantes da Prefeitura de Jataí, da UFJ e da Universidade Galileo durante reunião para fortalecimento da cooperação internacional.

UFJ FORTALECE COOPERAÇÃO INTERNACIONAL COM PROPOSTA DE PARCERIA ENTRE JATAÍ E UNIVERSIDADE GALILEO

Iniciativa amplia oportunidades de cooperação acadêmica, científica, tecnológica e em saúde

Jataí, Goiás,13 de Junho de 2026

Representantes da Prefeitura de Jataí e da Universidade Federal de Jataí (UFJ) reuniram-se com o professor e pesquisador Marco Tulio Cueva, da Universidade Galileo (Guatemala), em visita à UFJ por meio do Programa de Internacionalização da Pós-Graduação, para discutir propostas de cooperação internacional.

Participaram do encontro a professora Raphaella Barbosa Meirelles Bartoli (Escritório de Internacionalização da UFJ), o professor Daniel Bartoli (UFJ), a professora Ana Paula Freitas Vilela Boaventura (PEC-G/UFJ), além do prefeito Geneiton Assis, da vice-prefeita Fraviane Scopel, dos secretários Élio Caetano de Assis (Saúde), Carlos Alberto Biella (Meio Ambiente), Ricardo Goulart (Desenvolvimento Rural) e do superintendente Cledson Matias de Oliveira (Tecnologia e Inovação).

Durante a reunião, foi assinada uma Carta de Intenções para fortalecer a cooperação entre a UFJ, a Universidade Galileo e a Prefeitura de Jataí, com foco em intercâmbio acadêmico, pesquisas e projetos voltados aos conceitos de One Health e One Welfare

NOSSOS ESTUDANTES

ESTUDANTE DE BURKINA FASO INICIA TRAGETÓRIA ACADÊMICA NA UFJ PELO PEC-PLE

Jataí, Goiás, 4 de fevereiro de 2026

A Universidade Federal de Jataí (UFJ) recebeu o estudante Tiemtore Issaka Rachid, que passa a integrar a comunidade acadêmica da instituição por meio do Programa de Estudantes-Convênio de Português como Língua Estrangeira (PEC-PLE).

A chegada do estudante representa o fortalecimento da internacionalização da UFJ, incentivando a diversidade cultural, a troca de conhecimentos e a aproximação entre diferentes comunidades acadêmicas..



Estudante Tiemtore Issaka Rachid, do Benim, chega à UFJ pelo PEC-PLE.



Representantes do Escritório de Internacionalização da UFJ recebem os estudantes panamenhos participantes do PEC-PLE.

UFJ RECEBE ESTUDANTES DO PANAMÁ PELO PEC-PLE

Estudantes panamenhos iniciam sua trajetória acadêmica na UFJ.

Jataí, Goiás, 6 de fevereiro de 2026

A Universidade Federal de Jataí (UFJ) recebeu os estudantes Jean Luis Velasquez Ruiz e Mateo Iván Magallón Perez, do Panamá, que iniciam sua trajetória na instituição por meio do Programa de Estudantes-Convênio de Português como Língua Estrangeira (PEC-PLE).

A recepção foi realizada pelo Escritório de Internacionalização (EI), responsável pelo acompanhamento do programa na UFJ. A iniciativa marca o início da formação linguística e da integração dos estudantes à comunidade acadêmica.

A chegada dos novos alunos fortalece a internacionalização da universidade, promovendo o intercâmbio acadêmico, cultural e linguístico entre os países participantes do PEC-PLE e reafirmando o compromisso da UFJ com a cooperação internacional.

NOSSOS ESTUDANTES

UFJ RECEBE ESTUDANTES DA REPUBLICA DO CONGO PELO PEC-PLE

Estudantes congoleses iniciam sua trajetória acadêmica na Universidade Federal de Jataí.

Jataí Goiás 09 de Fevereiro de 2026

A Universidade Federal de Jataí (UFJ) deu as boas-vindas aos estudantes da República do Congo, que iniciam sua trajetória na instituição por meio do Programa de Estudantes-Convênio de Português como Língua Estrangeira (PEC-PLE).

Os estudantes foram recepcionados pelo Escritório de Internacionalização (EI), responsável pelo acompanhamento do programa na UFJ. A iniciativa marca o início da formação em língua portuguesa e da integração dos estudantes à comunidade acadêmica.

A chegada dos estudantes congoleses amplia a diversidade da comunidade acadêmica e fortalece as conexões internacionais da UFJ, promovendo novas experiências de intercâmbio cultural e linguístico e contribuindo para o fortalecimento da internacionalização da universidade.



Representantes do Escritório de Internacionalização (EI) recebem estudantes congoleses participantes do PEC-PLE.



Estudante Eve Mariane Audiakhas, do Benim, inicia atividades na UFJ pelo PEC-PLE.

ESTUDANTE DO BENIN CHEGA À UFJ PELO PROGRAMA PEC-PLE

Jataí, Goiás, 20 de fevereiro de 2026

A Universidade Federal de Jataí (UFJ) recebeu a estudante Eve Mariane Audiakhas, que chegou à instituição para iniciar suas atividades acadêmicas por meio do Programa de Estudantes-Convênio de Português como Língua Estrangeira (PEC-PLE).

A chegada da estudante fortalece as ações de internacionalização da UFJ, promovendo a troca cultural e acadêmica e ampliando a integração entre estudantes de diferentes países.

A iniciativa reforça o compromisso da universidade com a cooperação internacional e com a construção de um ambiente acadêmico cada vez mais diverso.

NOSSOS ESTUDANTES

Programas em números

PEC-PLE

2025: 11 estudantes
2026: 22 estudantes

PEC-G

2025: 4 estudantes
2026: 4 estudantes
(2 estudantes transferidos)

GCUB
2026: 1 estudante da Nigéria

Os dados revelam uma trajetória de crescimento e fortalecimento da internacionalização da UFJ.

O destaque fica para o PEC-PLE, que dobrou o número de estudantes em apenas um ano, passando de 11 para 22 participantes, indicando maior alcance das ações de ensino de português e acolhimento internacional.










EQUIPE EI-UFJ



Dr. Márcio Issamu Yamamoto

Coordenador do Ei-UFJ



Dra. Raphaella Barbosa Meirelles Bartoli

Vice Coordenadora do Ei-UFJ



Dra. Ana Paula Freitas Vilela Boaventura

Coordenadora do PEC-G



Dr. Edgar AlainCollao Saens

Assessor de Convênios bi/multilaterais



Natália Alves Oliveira

Encarregada dos Assuntos de Internacionalização



Gisele de Oliveira Ramos

Estagiária de Comunicação

Levando a UFJ cada vez mais longe.

internationaloffice@ufj.edu.br

ei.ufj

EI ESCRITÓRIO DE INTERNACIONALIZAÇÃO | UFJ UNIVERSIDADE FEDERAL DE JATAÍ

EI

ESCRITÓRIO DE
INTERNACIONALIZAÇÃO

UFJ

UNIVERSIDADE
FEDERAL DE JATAÍ

